AFRISO

Karta produktowa

Manometr grzewczy RF 63, fi63 mm, 0÷16 bar, G1/4", rad, kl. 2,5

Art. nr

63 515

Kod EAN: 5907516805233

O produkcie

Zastosowanie

- Przyrząd uniwersalny do instalacji grzewczych i chłodzących.

Opis

- Manometr grzewczy RF.
- Przeznaczony do pomiaru ciśnienia w dowolnych miejscach w instalacji. Przeznaczony do gazów i cieczy nielepkich, niekrystalizujących, które nie działają na stopy miedzi.

AFRISO

Dane techniczne

Średnica tarczy	63 mm
Wykonanie manometru	radialne
Przyłącze	G1/4B
Zakres ciśnienia	0 ÷ 16 bar
Klasa dokładności	2,5
Obudowa	Tworzywo sztuczne, szybka z tworzywa montowana na wcisk
Element pomiarowy w kontakcie z medium	Mosiądz (przy PF stal) - Tmax ≤ 60 °C
Typ manometru	RF/HZ/HY - z rurką Bourdona
Temperatura medium	max 60°C
Medium	woda, mieszanina wody i glikolu o stężeniu maksymalnym 50%

3 lata gwarancji
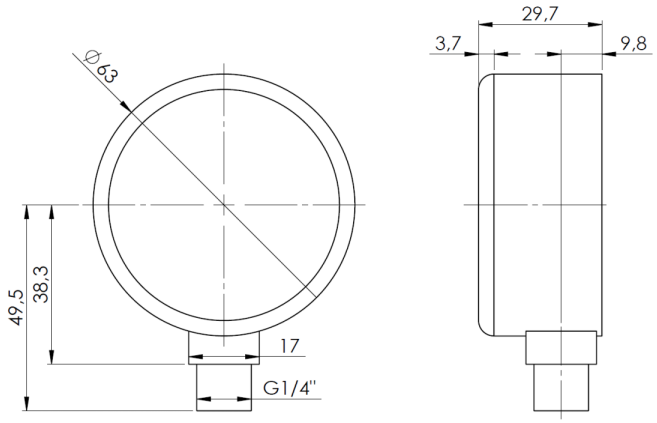
Wymiary