AFRISO

Karta produktowa

Zawór bezpieczeństwa do c.o. MS, 1,5 bar, Rp1/2" x Rp3/4"

Art. nr

42 376

Kod EAN: 5902510001957

O produkcie

Zastosowanie

- Stosowany w instalacjach grzewczych.
- Montowany w bezpośredniej bliskości źródła ciepła.
- Chroni przed nadmiernym wzrostem ciśnienia.

Opis

- Korpus wykonany z mosiądzu.
- Membrana silikonowa.
- Czerwone pokrętło.

AFRISO

Dane techniczne

ciśnienie otwarcia zaworu	1,5 bar
przyłącza	Rp½" x Rp¾"
maksymalna moc instalacji wg TUV	50 kW
maksymalna moc instalacji wg UDT	42.6 kW

3 lata gwarancji

Budowa
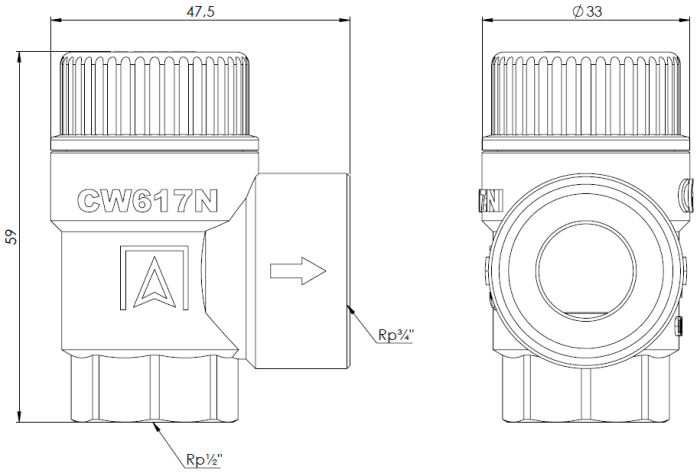
Wymiary