AFRISO

Karta produktowa

Reduktor ciśnienia wody BPR, GW G3"

Art. nr

90 408 00

Kod EAN: 5902510000608

O produkcie

Zastosowanie

- Stosowany w instalacjach wody użytkowej.
- Montowany na przyłączu wodociągowym.
- Obniża wysokie ciśnienie wodociągowe do wartości ustalonej.

Opis

- Korpus wykonany z mosiądzu.
- Dwa przyłącza GW1/4" na manometr.
- Śruba nastawy ciśnienia.

AFRISO

Dane techniczne

ciśnienie maks na wejściu	25 bar
ciśnienie na wyjściu	ustawiane 1 ÷ 5,5 bar
manometr	miejsce na manometr ¼"
przyłącza	2 x GW G3"
temperatura medium	max 80°C

2 lata gwarancji

Budowa

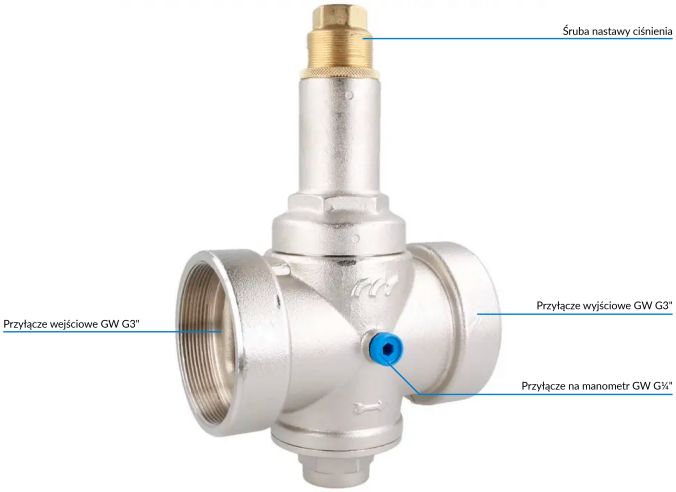
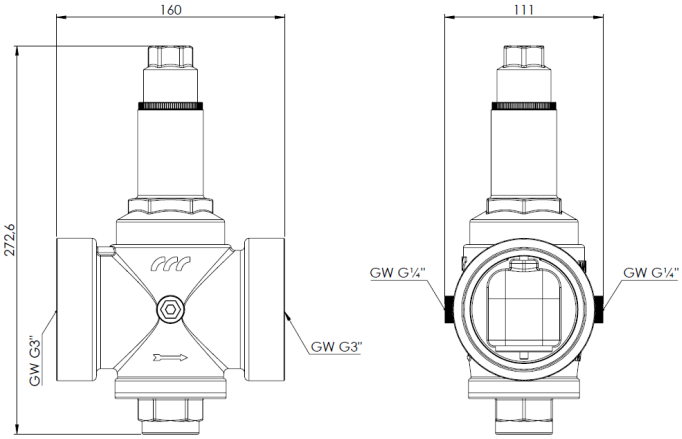
Wymiary