AFRISO

Karta produktowa

Manometr grzewczy HZ 63, fi63 mm, 0÷4 bar, G1/4", rad, kl. 2,5

Art. nr

63 911

Kod EAN: 4016203639110

O produkcie

Manometr grzewczy HZ.

Przeznaczony do pomiaru ciśnienia w dowolnych miejscach w instalacji grzewczej. Przeznaczony do gazów i cieczy nielepkich, niekrystalizujących, które nie działają na stopy miedzi.

AFRISO

Dane techniczne

średnica tarczy	63 mm
zakres ciśnienia	0÷4 bar
rodzaj przyłącza	radialne
rozmiar przyłącza	G1/4B
klasa dokładności	2,5
obudowa	Tworzywo sztuczne, szybka z tworzywa montowana na wcisk
element pomiarowy w kontakcie z medium	Mosiądz (przy PF stal) - Tmax ≤ 60 °C
typ manometru	RF/HZ/HY - z rurką Bourdona

3 lata gwarancji
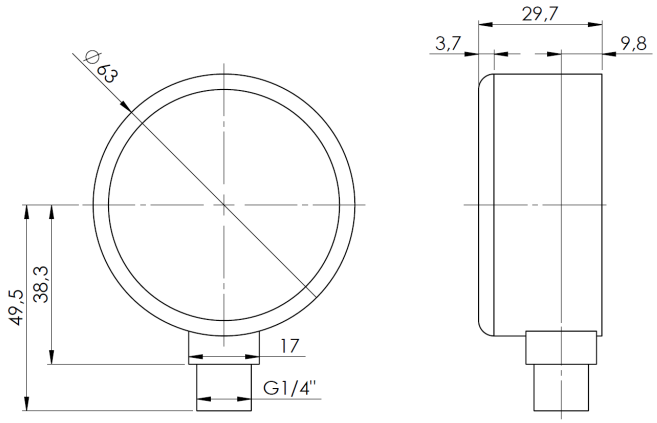
Wymiary