AFRISO

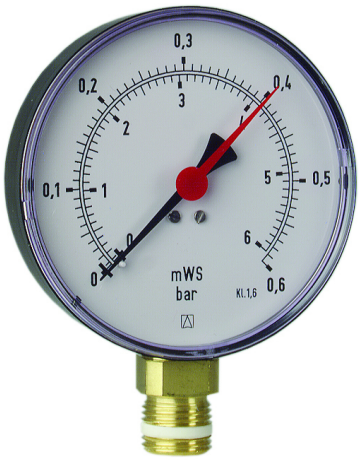

Karta produktowa

Hydromanometr HY 100, fi100 mm, 0÷1,6 bar, G1/2", rad, kl. 2,5

Art. nr

63 283

Kod EAN: 4016203632838

O produkcie

Hydromanometr grzewczy HY.

Przeznaczony do pomiaru ciśnienia w dowolnych miejscach w instalacji. Przeznaczony do gazów i cieczy nielepkich, niekrystalizujących, które nie działają na stopy miedzi.

AFRISO

Dane techniczne

średnica tarczy	100 mm
zakres ciśnienia	0 ÷ 1,6 bar
klasa dokładności	2,5
rodzaj przyłącza	radialne
rozmiar przyłącza	G1/2B
obudowa	Tworzywo sztuczne z wypełnieniem glicerynowym, szybka z tworzywa lub szklana
element pomiarowy w kontakcie z medium	Mosiądz (przy PF stal) - Tmax ≤ 60 °C
typ manometru	RF/HZ/HY - z rurką Bourdona

3 lata gwarancji
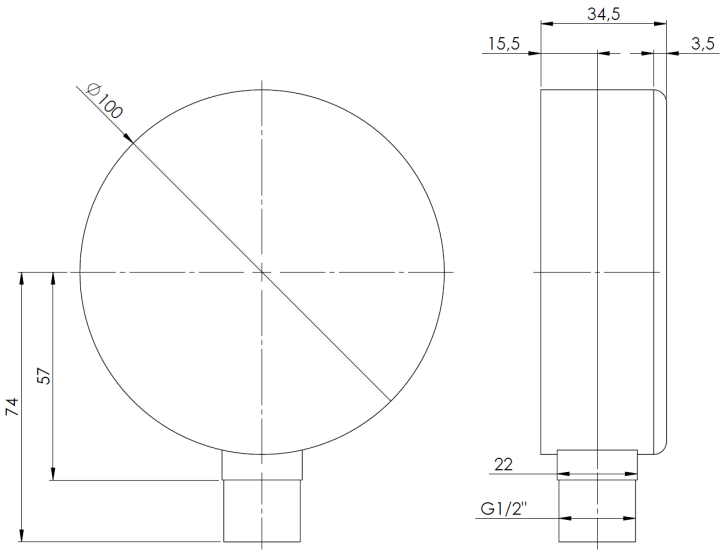
Wymiary