AFRISO

Karta produktowa

Grupa pompowa BPS 990 AP, bez mieszania, pompa AFRISO APH 15-7/130

Art. nr

90 990 20

Kod EAN: 5902510010331

O produkcie

Zastosowanie

- Stosowana w instalacjach grzewczych i chłodzących.
- Montowana na rozdzielaczu ze sprzęgłem hydraulicznym BLH 890 lub między źródłem ciepła/chłodu a odbiornikiem.
- Tłoczy medium bezpośrednio ze źródła na instalację.

Opis

- Pompa obiegowa AFRISO APH 160.
- Filtr siatkowy chroni pompę przed zanieczyszczeniami.
- Zawory odcinające ze zintegrowanymi termometrami do kontroli temperatury medium na każdym przyłączu.
- Zawór zwrotny wbudowany w zawór odcinający z niebieskim termometrem.
- Tuleje do montażu czujników temperatury na każdym przyłączu.
- Możliwość montażu ze źródłem ciepła po prawej i lewej stronie.

Elementy Dostawy

- Uszczelki do połączenia źródła/rozdzielacza BLH 890.

AFRISO

Dane techniczne

maksymalna temperatura	90°C
maksymalne ciśnienie	6 bar
przyłącza od strony instalacji	GW G¾"
przyłącza od strony źródła ciepła	nakrętka G1"
pompa obiegowa	AFRISO APH 160 15-7/130 mm
zasilanie	230 V AC

2 lata gwarancji

Budowa

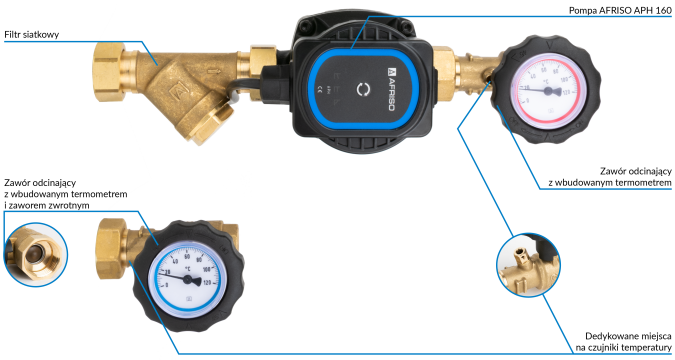
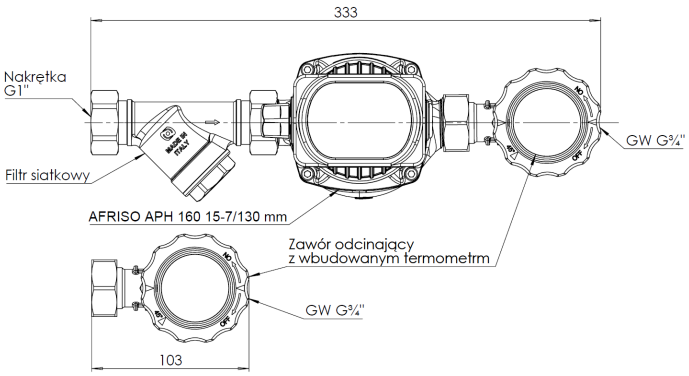
Wymiary